GIRARD SUDRON 1894

Luminaire LED sur pied, avec variateur

CALYCE 80W 4000K 7040lm

80W | 4000 KELVIN | 7040 LUMEN | V. AC 220-240V 50/60Hz | 650° | 0-10V | 1

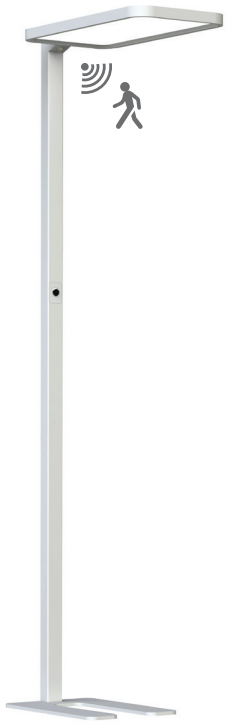

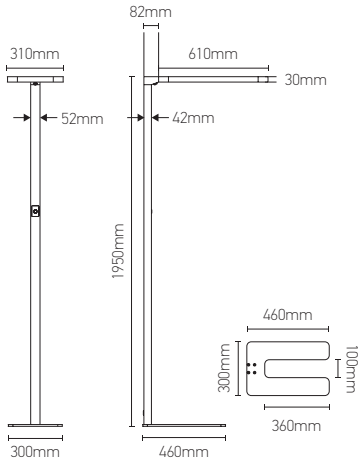

Ref: 158879

EAN	3125461588793
Puissance	80W
Température de couleur	4000K
Flux lumineux	7040lm
Driver	LONGBRIGHT MFU80D-40P Entrée 220-240V 400mA 50/60Hz Sortie 0-40V 1900mA Ta: 50°C Tc: 65°C
mA	400mA 1900mA
Angle de diffusion	120°
Température de fonctionnement	-20°C ~ 40°C
Marque des LED	EDISON 288pcs
IP	20
Durée de vie	50 000H
IRC	≥80
PF	≥0.9
UGR	<19
Matériaux	Aluminium avec un revêtement anticorrosion
Diffuseur	PS (Dépoli)
Couleur	Blanc (RAL9003)
Poids	17.1kg
Dimensions	610 x 310 x 1950mm

- capteur IR
- Gradation + Détecteur de mouvement (-30%/30min)

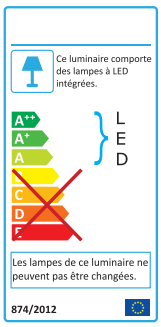

*Informations données à titre indicatif et pouvant être modifiées à tout moment et sans préavis par GIRARD SUDRON

V.01 | 2019/07/26

Notes

47, rue des Tournelles, 75 003 Paris.
Tél. +33 (0)1 44 59 22 20

Chemin du Joran 10, 1260 Nyon.
Tél. +41 (0)22 369 95 00

Neustrasse 26, D-54413 Grimburg.
Tel. +49 681 969 890 10

U13 Bentley Court, Finedon Road Ind. Est. Wellingborough,
Northamptonshire, NN8 4BQ | Tel. + 44 (0)1933 770 550

Girard Sudron Belgique SARL. Rue Van Eyck, 22
B1000 - Bruxelles, BELGIQUE

Lighting Diffusion Italia srl Via Savonarola, 217,
35137 Padova. Tel. +39 391 4018609